SL KART MEETING IKOMA SERIES

ーお陰様で37周年ー　since1989

2026/7/12　RD.3　パドック割表

スポーツランド生駒

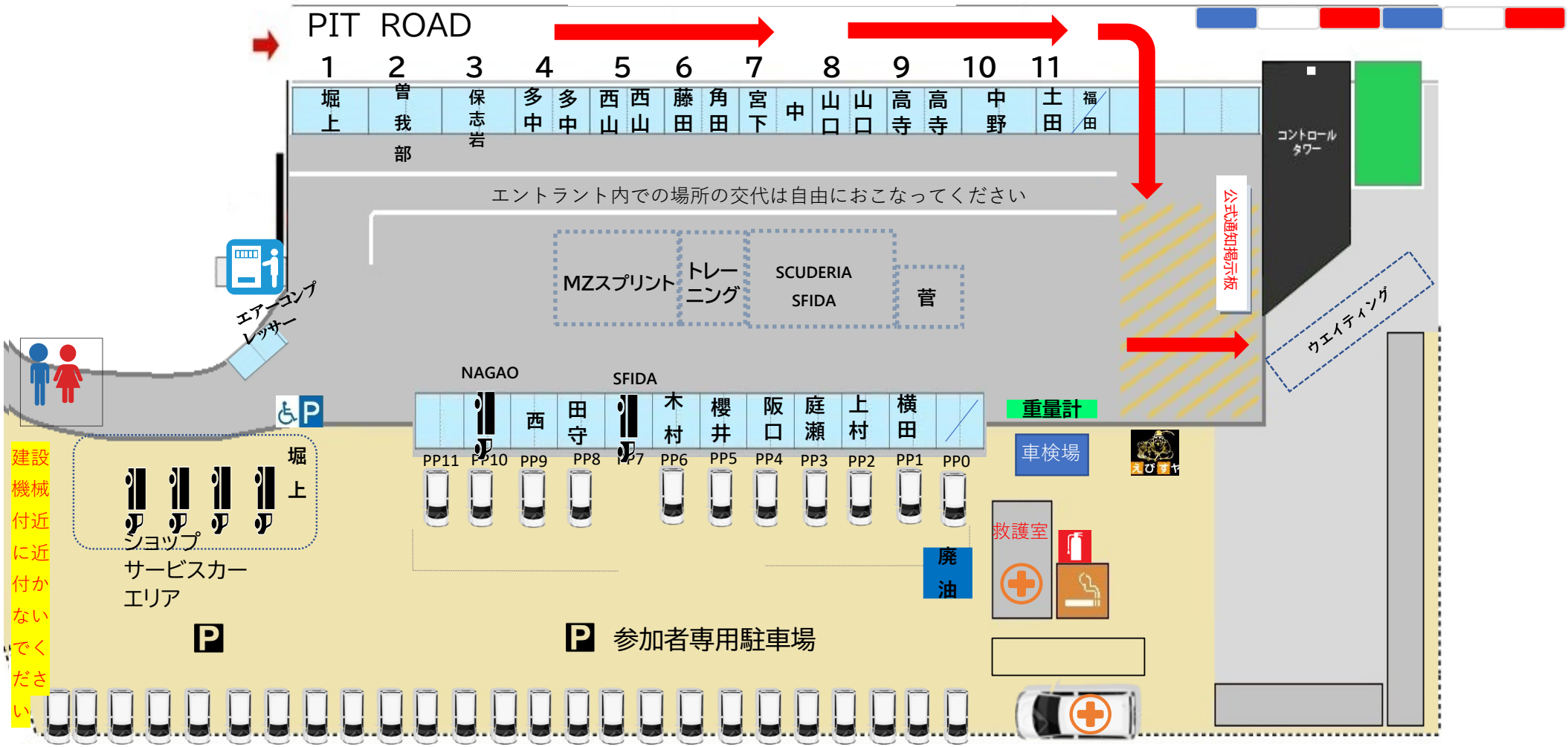

※ レース前日・当日　ピット・パドックエリアの自転車キックボードは**全面乗入禁止**

※ ピットロード・パッドクエリア付近は小さいお子様・ご高齢の方には目を離さないようご注意ください

※ コース内クラッシュパッドの上で遊ばないでください